Leben im Bad
Living bathrooms

DuraStyle # DS 6480

Instrucciones de montaje

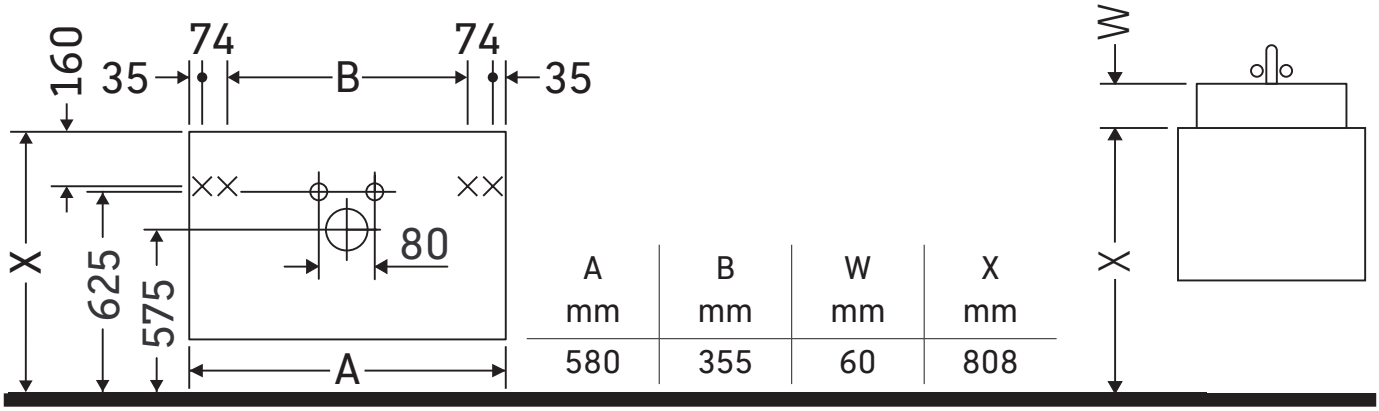

A mm	B mm	W mm	X mm
580	355	60	808

DuraStyle # 232065

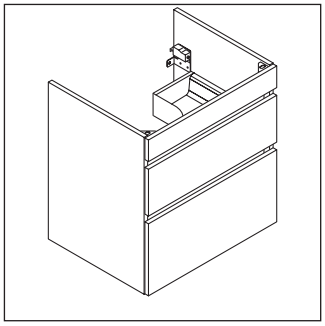

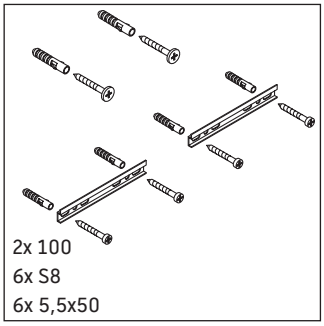

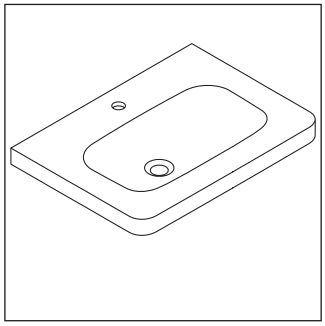

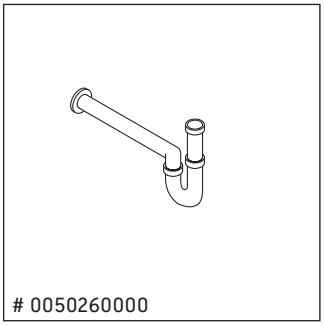

Indicaciones de uso

La serie de muebles de baño cumple las normas y directivas válidas en el momento de su entrega y se ha concebido para su uso en baños. Hay que evitar que se mojen directamente con agua, por ejemplo, durante la ducha.

Nos reservamos el derecho a efectuar mejoras técnicas y modificaciones de aspecto en los productos representados.

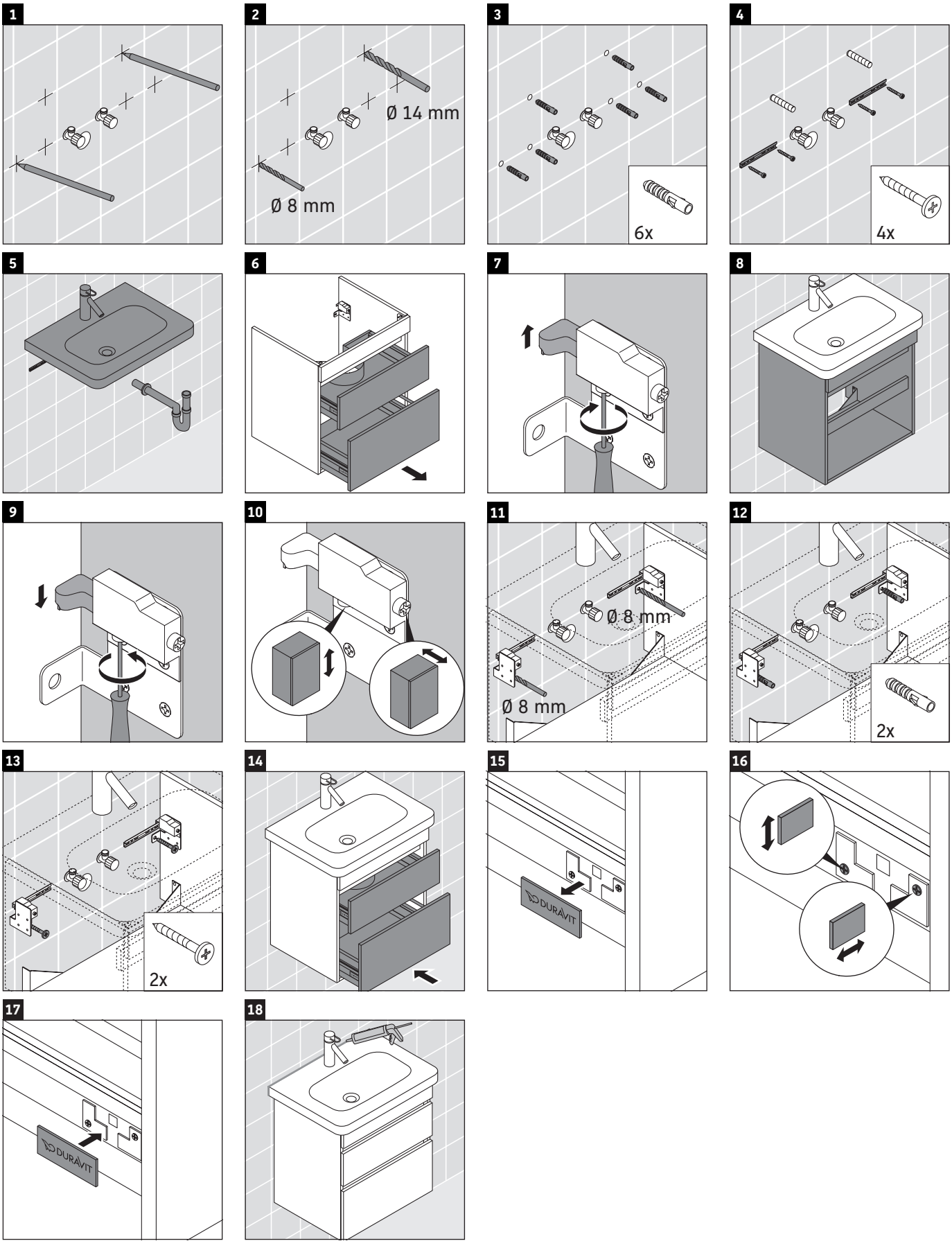

Best.-Nr. DS6480/15.09.2

Duravit AG, Werderstr. 36, 78132 Hornberg, Germany, Phone +49 78 33 700, Fax +49 78 33 70 289, info@duravit.de, www.duravit.de