Leben im Bad
Living bathrooms

DuraStyle # DS 6485

Instrucciones de montaje

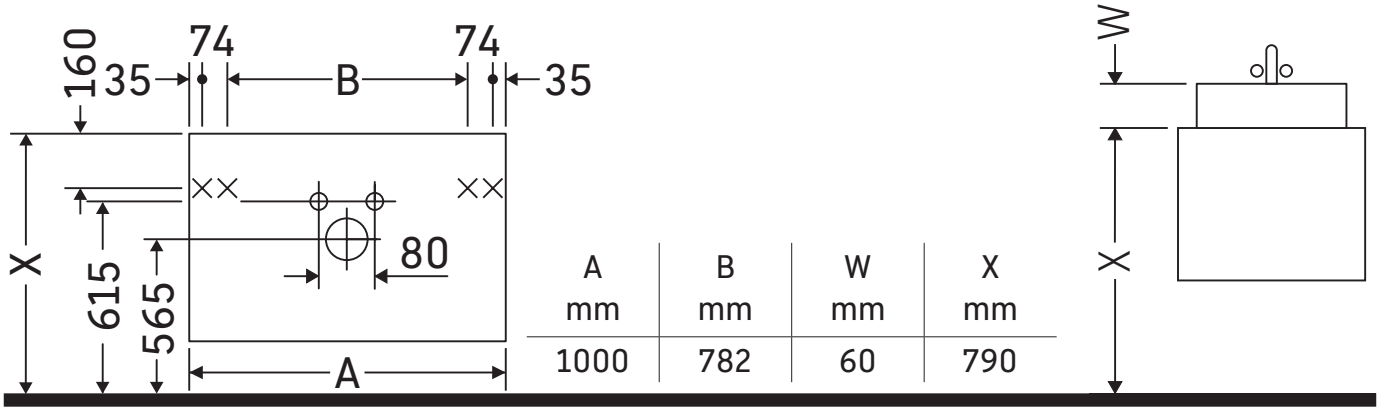

A mm	B mm	W mm	X mm
1000	782	60	790

D-Code # 034210

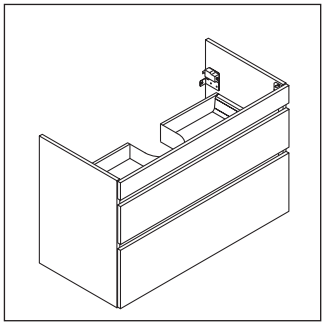

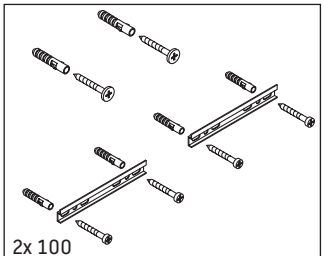

2x 100
6x S8
6x 5,5x50

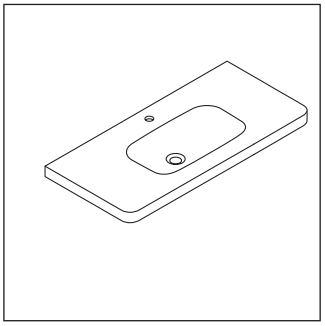

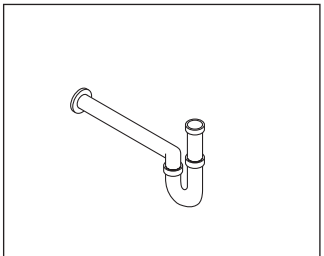

0050260000

Indicaciones de uso

La serie de muebles de baño cumple las normas y directivas válidas en el momento de su entrega y se ha concebido para su uso en baños. Hay que evitar que se mojen directamente con agua, por ejemplo, durante la ducha.

Nos reservamos el derecho a efectuar mejoras técnicas y modificaciones de aspecto en los productos representados.

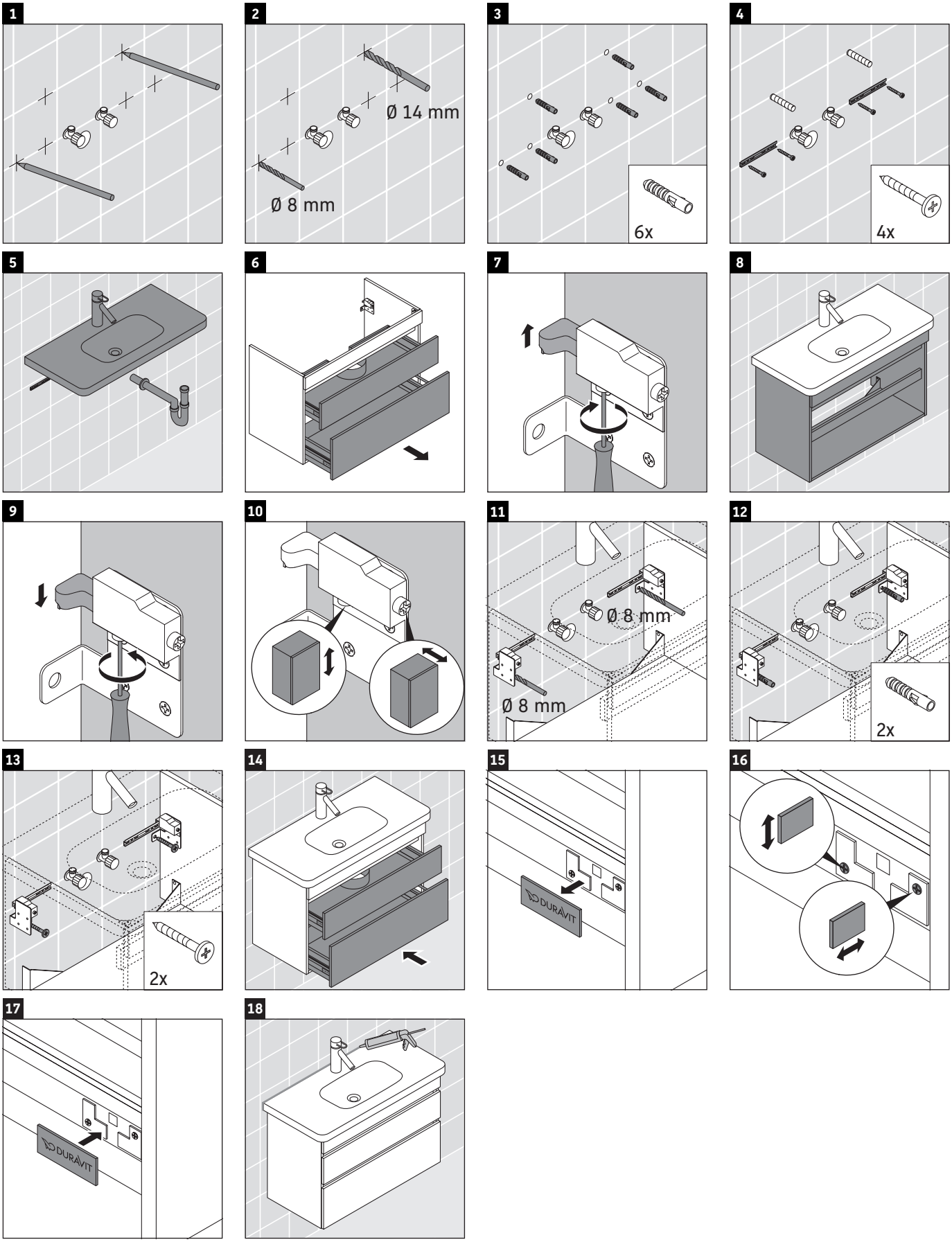

Best.-Nr. DS6485/15.11.2

Duravit AG, Werderstr. 36, 78132 Hornberg, Germany, Phone +49 78 33 700, Fax +49 78 33 70 289, info@duravit.de, www.duravit.de