Leben im Bad
Living bathrooms

DuraStyle # DS 5325

Instrucciones de montaje

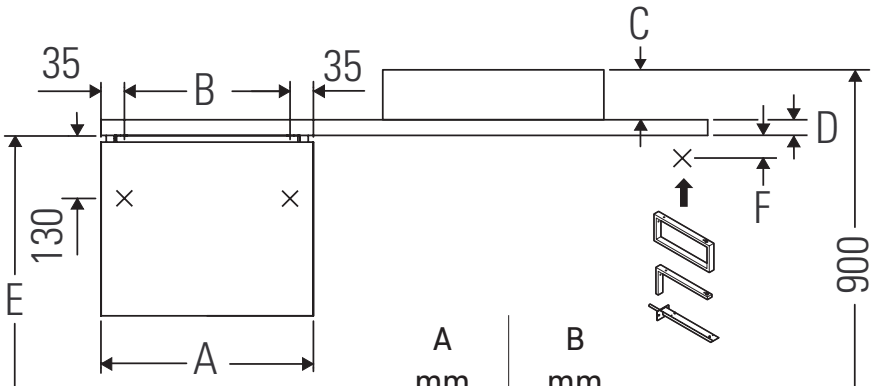

900 - C - D = E

A mm	B mm
300	230

F	D=30 mm	D=45 mm
	80	66
	80	66
	46	31

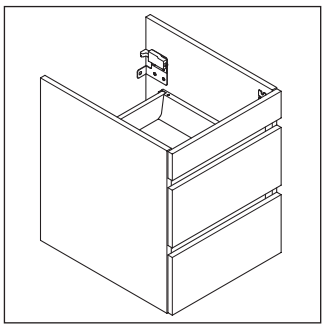

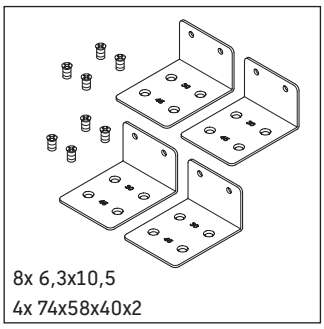

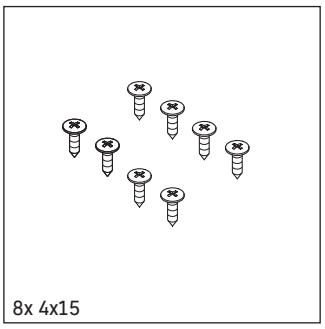

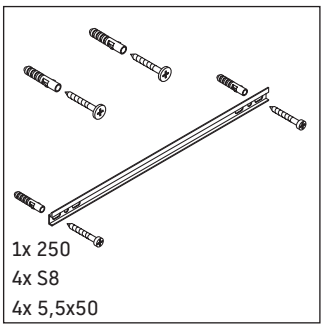

¡Observar las medidas de perforación!

¡Observar el resto de instrucciones de montaje!

Indicaciones de uso

La serie de muebles de baño cumple las normas y directivas válidas en el momento de su entrega y se ha concebido para su uso en baños. Hay que evitar que se mojen directamente con agua, por ejemplo, durante la ducha.
Las cerámicas más anchas de 600 mm tienen que fijarse en la pared.
Nos reservamos el derecho a efectuar mejoras técnicas y modificaciones de aspecto en los productos representados.

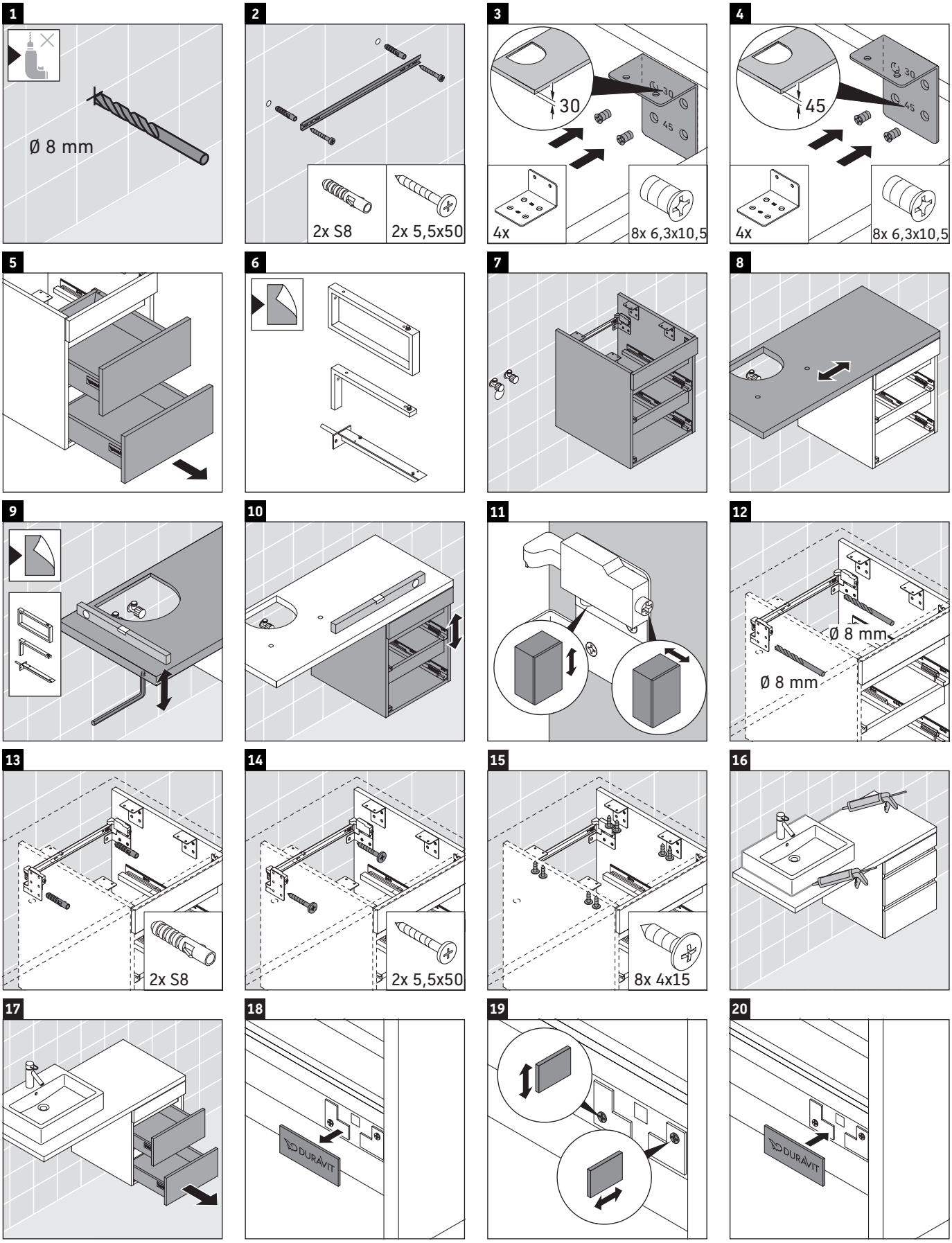

Best.-Nr. DS5325/17.01.1

Duravit AG, Werderstr. 36, 78132 Hornberg, Germany, Phone +49 78 33 70, Fax +49 78 33 700 289, info@duravit.de, www.duravit.de