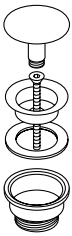

005075 0000
005078 0000
005078 1300

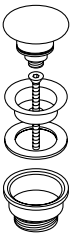

005052 1000
005079 0000
005079 1300

1

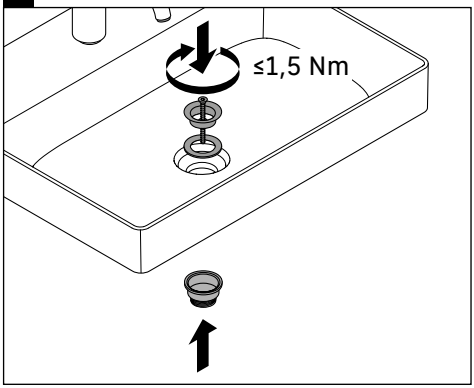

2

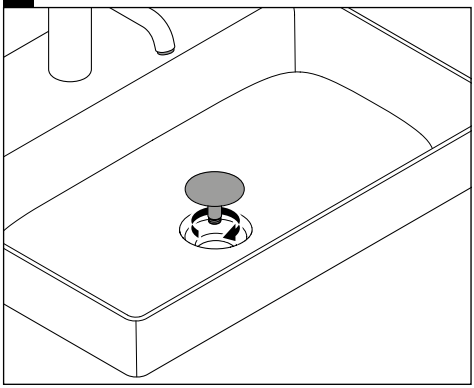

57390
Best.-Nr. 70300051/20.05.1 Technische Verbesserungen und optische Veränderungen an den abgebildeten Produkten behalten wir uns vor.

DURAVIT AG, Werderstr. 36, 78132 Hornberg, Germany, Phone +49 78 33 700, Fax +49 78 33 70 289,
info@duravit.de, www.duravit.de